Origami hinoki 76x76x120

por Studio Vondom

Una colección de piezas de diseño de Studio Vondom donde la tradición milenaria del arte japonés del plegado de papel se fusiona con la vanguardia del diseño contemporáneo.

Info

Descripción

Peso: 20.59 Kg

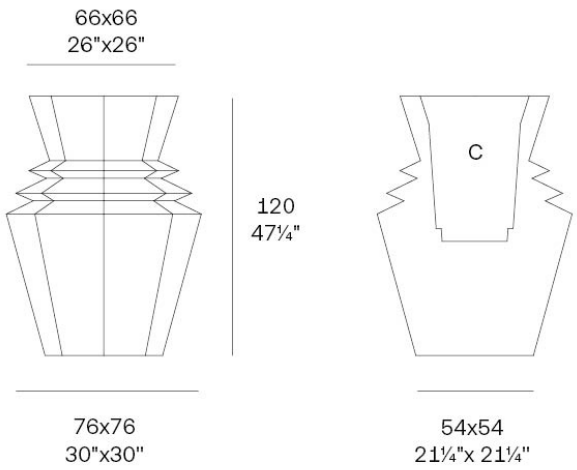

Origami. Hinoki Planter 120
Origami. Hinoki Macetero 120
C = 67x67x63 - 26⅓"26⅓"x24⅘"
105 L - 27 ⅔ Gal
44209

Acabados

acabados

BASIC
Ref. 44209A

Resina de polietileno acabado mate.

AUTORRIEGO
Ref. 44209R

VONDOM

Sistema de autorriego en todos los acabados a excepción de BASIC.

LACADO
Ref. 44209F

black 3102

Resina de polietileno con un acabado lacado brillo.

luz

LED BLANCO
Ref. 44209W

ice 2101

Con iluminación interior de color blanco mediante tecnologia LED. Solo disponible en acabado hielo mate.

LED RGBW
Ref. 44209L

ice 2101

Con iluminación interior mediante tecnología LED RGBW y mando a distancia para cambiar de color. Solo disponible en acabado hielo mate. Acompañado de un mando a distancia para el cambio de color* por selección o de forma automática.

LED RGBW DMX
Ref. 44209D

ice 2101

Con iluminación interior mediante tecnología LED RGBW y mando a distancia para cambiar de color. Controlado también por DMX-1024 (wireless). Solo disponible en acabado hielo mate. permitiendo la comunicación entre uno o multiples productos simultaneamente mediante el transmisor DMX (no incluido). Hay dos opciones para seleccionar. Professional XLR DMX y Home WIFI DMX.

LED RGBW BATERIA
Ref. 44209DY

ice 2101

Con iluminación interior mediante tecnología LED RGBW, alimentado por una batería. Se incluye mando a distancia para cambiar de color y cargador. Solo disponible en acabado hielo mate.