Noma taburete

por Javier Mariscal

La Colección Noma, diseñada por **Javier Mariscal** para la marca española **Vondom**, es un conjunto de artículos de exterior. Se pretendía crear una nueva tipología de mobiliario combinando las funciones de una maceta y una mesa de exterior. Así nació NOMA, una colección **caracterizada por su originalidad y versatilidad**.

Info

Descripción

Fabricado con resina de polietileno mediante moldeo rotacional con doble pared. 100% Reciclable. Apto para exterior e interior. Disponible en varios acabados.

Peso: 5.5 Kg

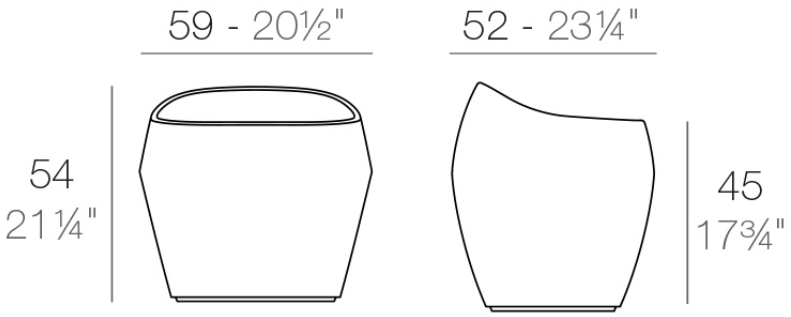

NOMA Taburete Bajo
NOMA Low Stool

Acabados

acabados

BASIC
Ref. 45059A

Resina de polietileno acabado mate.

LACADO
Ref. 45059F

VONDOM

Resina de polietileno con un acabado lacado brillo.

luz

LED BLANCO
Ref. 45059W

Con iluminación interior de color blanco mediante tecnologia LED. Solo disponible en acabado hielo mate.

LED RGBW
Ref. 45059L

ice 2101

Con iluminación interior mediante tecnología LED RGBW y mando a distancia para cambiar de color. Solo disponible en acabado hielo mate. Acompañado de un mando a distancia para el cambio de color* por selección o de forma automática.

LED RGBW DMX
Ref. 45059D

ice 2101

Con iluminación interior mediante tecnología LED RGBW y mando a distancia para cambiar de color. Controlado también por DMX-1024 (wireless). Solo disponible en acabado hielo mate. permitiendo la comunicación entre uno o multiples productos simultaneamente mediante el transmisor DMX (no incluido). Hay dos opciones para seleccionar. Professional XLR DMX y Home WIFI DMX.

LED RGBW BATERIA
Ref. 45059Y

ice 2101

Con iluminación interior mediante tecnología LED RGBW, alimentado por una batería. Se incluye mando a distancia para cambiar de color y cargador. Solo disponible en acabado hielo mate.

LED RGBW DMX BATERIA
Ref. 45059DY

ice 2101

Con iluminación interior mediante tecnología LED RGBW, alimentado por una batería. Incluye mando a distancia para cambiar de color. Controlado también por DMX-1024 (wireless). Solo disponible en acabado hielo mate. permitiendo la comunicación entre uno o multiples productos simultaneamente mediante el transmisor DMX (no incluido). Hay dos opciones para seleccionar. Professional XLR DMX y Home WIFI DMX.

Ambients