Vases taburete

por JM Ferrero

La Colección Vases se compone de maceteros, mobiliario e iluminación creados por el **diseñador valenciano JM Ferrero**, de Estudi{H}ac. Los productos están inspirados en el tallado de los diamantes, obteniendo unas piezas de formas claras y de gran estilo, con gran impacto visual que atraerá sin duda la atención.



VONDOM

Info

Descripción

Polipropileno inyectado y reforzado con fibra de vidrio. Las patas son de acero inoxidable barnizado a juego con el asiento.

Peso: 3.36 Kg

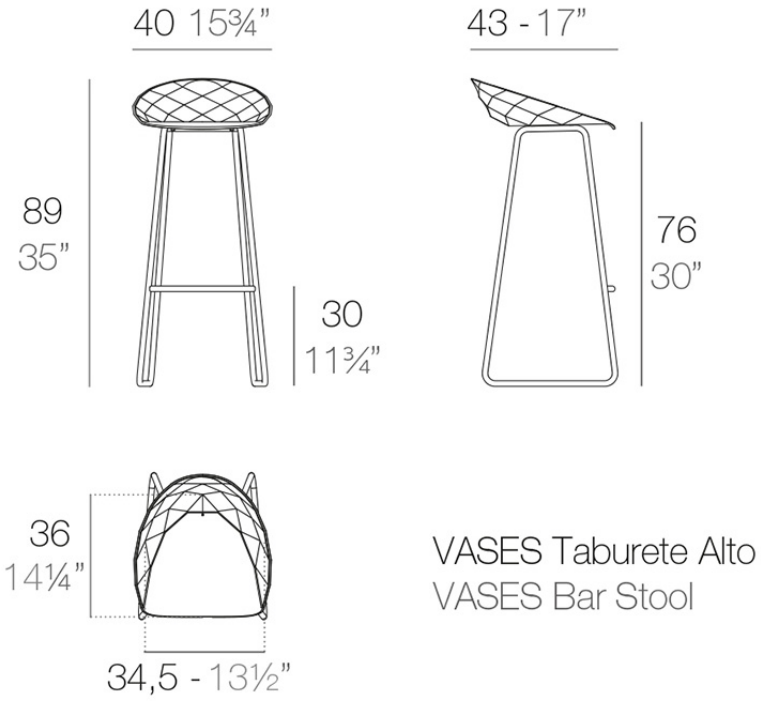

Acabados

acabados

Basic
Ref. 47071


white


black


ecru

Disponible en varios colores

estructura

Aluminium
Ref. VVAR00983


white


black


ecru

Ambients

