Vertex mesa 50×50 hpl

por Karim Rashid

Uno de los últimos grandes trabajos de **KARIM RASHID** lo podemos encontrar en **VERTEX**, una familia de ultra-contemporáneos y esculpidos muebles de diseño IN&OUT diseñados para la firma **VONDOM**.

VONDOM

Info

Descripción

Fabricado con resina de polietileno mediante moldeo rotacional con doble pared. 100% Reciclable. Apto para exterior e interior. Disponible en varios acabados. Tablero de HPL

Peso: 21.41 Kg

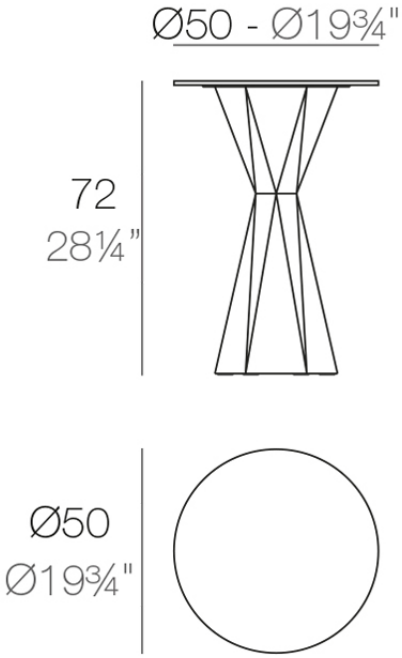

VERTEX Mesa Ø50
VERTEX Table Ø19¾"

VONDOM

Acabados

acabados

BASIC
Ref. 51017CB

white 201	ecru 2003	tortora 2004	gray 2005	cream 2017
camel 2020	clay 2022	garnet 2015	rojo	brown 2008
green 2016	blue 2018	anthracite 2006	black 2002	ecru granite
cream granite	kaki	beig		

Resina de polietileno acabado mate.

LACADO
Ref. 51017CF

VONDOM

Resina de polietileno con un acabado lacado brillo.

luz

LED BLANCO
Ref. 51017CW

Con iluminación interior de color blanco mediante tecnologia LED. Solo disponible en acabado hielo mate.

LED RGBW
Ref. 51017CL

ice 2101

Con iluminación interior mediante tecnología LED RGBW y mando a distancia para cambiar de color. Solo disponible en acabado hielo mate. Acompañado de un mando a distancia para el cambio de color* por selección o de forma automática.

LED RGBW DMX
Ref. 51017CD

ice 2101

Con iluminación interior mediante tecnología LED RGBW y mando a distancia para cambiar de color. Controlado también por DMX-1024 (wireless). Solo disponible en acabado hielo mate. permitiendo la comunicación entre uno o multiples productos simultaneamente mediante el transmisor DMX (no incluido). Hay dos opciones para seleccionar. Professional XLR DMX y Home WIFI DMX.

LED RGBW BATERIA
Ref. 51017CDYB

Con iluminación interior mediante tecnología LED RGBW, alimentado por una batería. Se incluye mando a distancia para cambiar de color y cargador. Solo disponible en acabado hielo mate.

LED RGBW DMX BATERIA
Ref. 51017CDY

ice 2101

Con iluminación interior mediante tecnología LED RGBW, alimentado por una batería. Incluye mando a distancia para cambiar de color. Controlado también por DMX-1024 (wireless). Solo disponible en acabado hielo mate. permitiendo la comunicación entre uno o multiples productos simultaneamente mediante el transmisor DMX (no incluido). Hay dos opciones para seleccionar. Professional XLR DMX y Home WIFI DMX.

tableros

HPL
Ref. VVAR00038

white(black edge) ecru(black edge) black(black edge)

HPL black edge

Solid Core
Ref. VVAR00242

gray stone white stone smoked ecru stone tortora stone

VONDOM

black stone

white (white edge)

ecru

tortora

cream

garnet

brown

green

blue

anthracite

Solid Core wood
Ref. VVAR00242

oak1

oak2