Voxel tumbona

por Karim Rashid

GOOD DESIGN 2021 WINNER
Tumbona Voxel

El mobiliario de diseño de la colección Voxel, diseñado por Karim Rashid para Vondom, se caracteriza por sus **formas geométricas y facetadas**, todas ellas realizadas mediante moldeo por inyección de plástico. Colección formada por una silla, un sillón, una tumbona y el nuevo taburete de bar.

VONDOM

Info

Descripción

Fabricado en polipropileno por inyección con gas y reforzado con fibra de vidrio. Apilable. Disponible en varios colores. Apto para uso interior y exterior.

Peso: 20.29 Kg

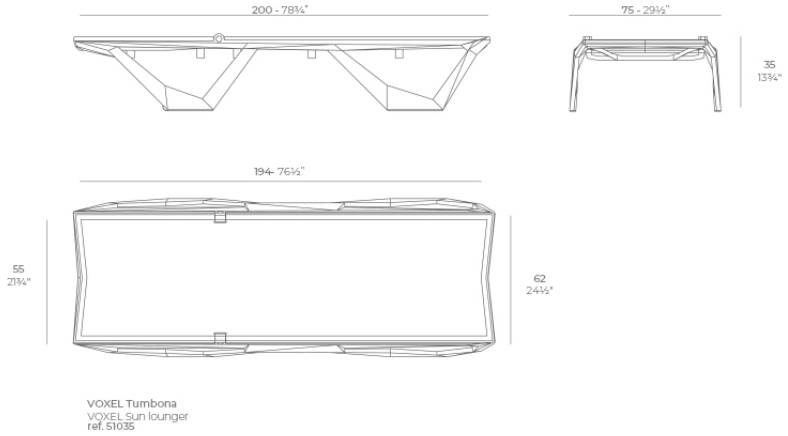

Acabados

acabados

BASIC PP
Ref. 51035

ecru+ecru fabric | white | tortora

Disponible en varios colores

VONDOM

Ambients