Faz mesa pie metalico 90x90x72

por Ramón Esteve

La colección Faz es un testimonio de la excelencia y la visión única de Vondom, plasmada por Ramón Esteve. Desde su lanzamiento, esta serie ha cautivado a quienes buscan piezas que no solo marquen la diferencia, sino que inviten a disfrutar del entorno con una mirada contemporánea y relajada. Con un diseño modular que da libertad para crear, Faz transforma los ambientes con su combinación única de materia y luz, creando una atmósfera envolvente y exclusiva.

VONDOM

Info

Descripción

Fabricado con resina de polietileno mediante moldeo rotacional con doble pared. 100% Reciclable. Apto para exterior e interior. Disponible en varios acabados.

Peso: 15 Kg

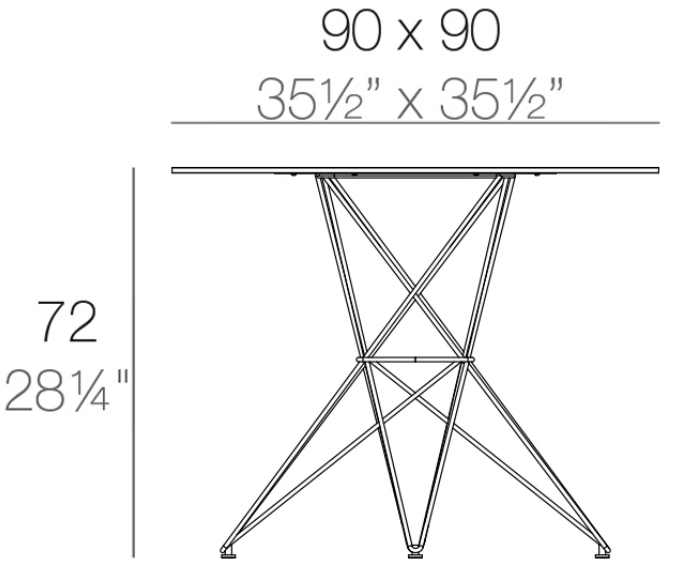

FAZ Mesa Inox 90x90
FAZ Dinning Table
Stainless Base 35½"

Acabados

acabados

BASIC
Ref. 54054CB

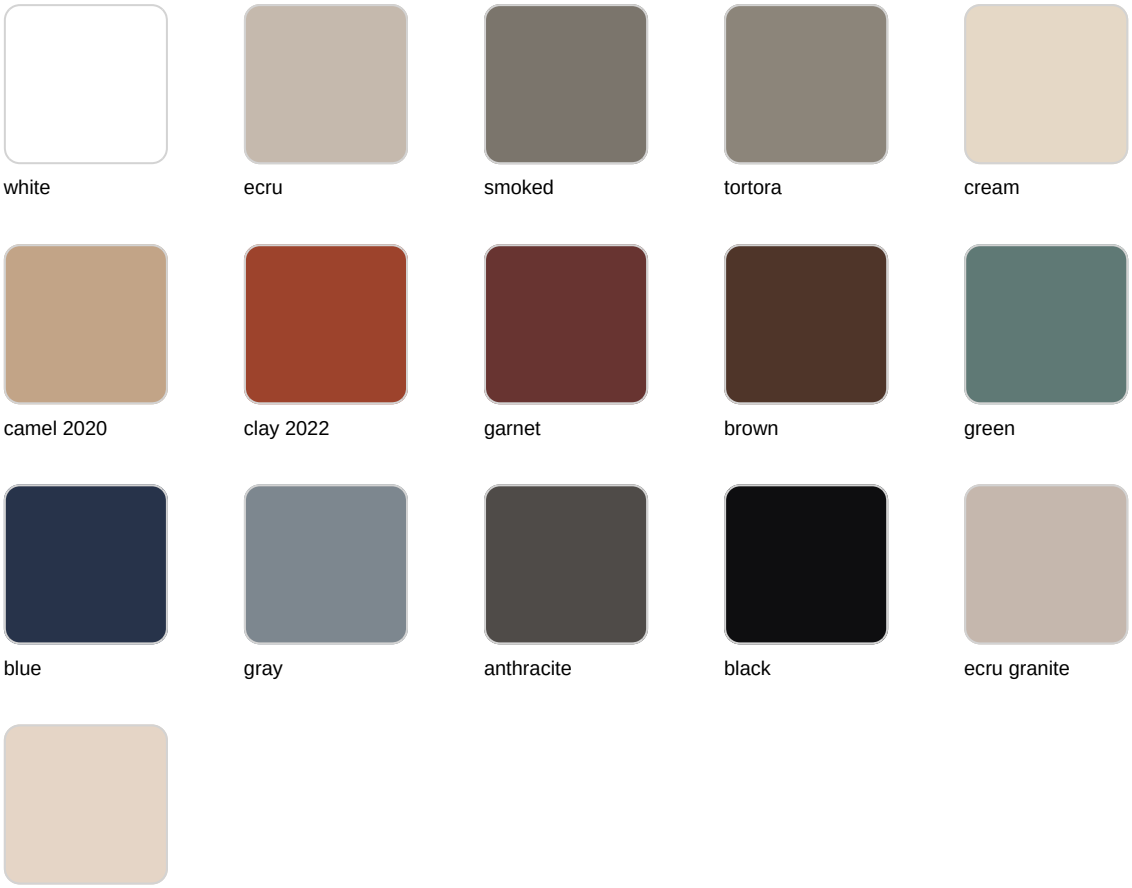

Resina de polietileno acabado mate.

tableros

HPL
Ref. VVAR00577

white(black edge)

ecru(black edge)

black(black edge)

HPL black edge

Ambients