Faz silla

por Ramón Esteve

La colección Faz es un testimonio de la excelencia y la visión única de Vondom, plasmada por Ramón Esteve. Desde su lanzamiento, esta serie ha cautivado a quienes buscan piezas que no solo marquen la diferencia, sino que inviten a disfrutar del entorno con una mirada contemporánea y relajada. Con un diseño modular que da libertad para crear, Faz transforma los ambientes con su combinación única de materia y luz, creando una atmósfera envolvente y exclusiva.

Info

Descripción

Silla con asiento y respaldo por inyección de polipropileno. Patas de policarbonato transparente. Apto para uso interior y exterior

Peso: 3.81 Kg

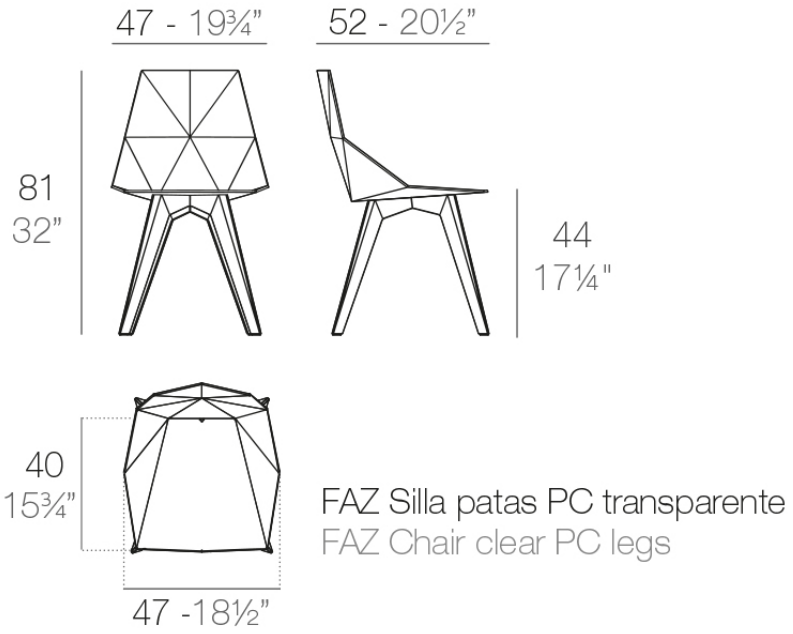

Acabados

acabados

BASIC PP
Ref. 54062

white

ecru

black

Disponible en varios colores

tejidos

BAIONA
Ref. 54044CO

gray 10113 baiona

camel 10104 baiona

blue 10112 baiona

cream 10103 baiona

ocean 10111 baiona

tortora 10102 baiona

green 10110 baiona

ecru 10101 baiona

jade 10109 baiona

white 10100 baiona

brown 10108 baiona | garnet 10107 baiona | clay 10106 baiona | black 10114 baiona

Group 1C. Tejido 100% acrilico de alta densidad, que aporta sensacion de solidez y un patron irregular que añade un toque artesanal.

CALELLA
Ref. 54044CO

jade 10126 calella

clay 10125 calella

mustard 10124 calella

cream 10123 calella

tortora 10122 calella

ecru 10121 calella

anthracite 10129 calella

white 10120 calella

gray 10128 calella

blue 10127 calella

Group 1C. Tejido 100% acrilico libre de PFAS, con una textura rica e inusual y una suavidad excepcional, que mejora la comodidad de los muebles.

FISTERRA
Ref. 54044CO

cream 10132 fisterra

white 10130 fisterra

ecru 10131 fisterra

tortora 10135 fisterra

camel 10134 fisterra

peach 10146 fisterra

clay 10137 fisterra

garnet 10138 fisterra

brown 10136 fisterra

olive 10145 fisterra

jade 10139 fisterra

green 10140 fisterra

ocean 10141 fisterra

blue 10142 fisterra

gray 10143 fisterra

anthracite 10144 fisterra

black 10147 fisterra

Group 1C. Tejido 100% acrilico, con un patron irregular jaspeado muy distintivo y un tacto suave.

PORTONOVO
Ref. 54044CO

ocean 10161 portonovo

cream 10153 portonovo

tortora 10152 portonovo

green 10160 portonovo

ecru 10151 portonovo

jade 10159 portonovo

white 10150 portonovo

brown 10158 portonovo

garnet 10157 portonovo

black 10165 portonovo

clay 10156 portonovo

anthracite 10164 portonovo

mustard 10155 portonovo

gray 10163 portonovo

blue 10162 portonovo

camel 10154 portonovo

Group 1A. Tejido 100% acrilico, con diseño liso y sencillo, que se adapta a cualquier estilo.

ALTEA
Ref. 54044CO

tortora 1102 altea

white 1100 altea

camel 1120 altea

clay 1122 altea

garnet 1106 altea

brown 1104 altea

jade 1125 altea

ocean 1123 altea

gray 1101 altea

anthracite 1124 altea

black 1105 altea

Group 1A. Tejido suave para exteriores, con textura similar a la piel.

AROUSA
Ref. 54044CO

tortora 1209 arousa

camel 1230 arousa

clay 1231 arousa

brown 1214 arousa

jade 1235 arousa

gray 1208 arousa

anthracite 1210 arousa

Group 1B. Tejido suave para exteriores, con acabado brillante.

VONDOM

Ambients