Vela chill maceta

por Ramón Esteve

La colección Vela, diseñada por Ramón Esteve para Vondom, ofrece una amplia gama de muebles de exterior y maceteros que combinan el confort y la calidez de los muebles de interior. Con un diseño que equilibra proporciones y líneas geométricas, Vela transforma cualquier espacio en un refugio acogedor y elegante.

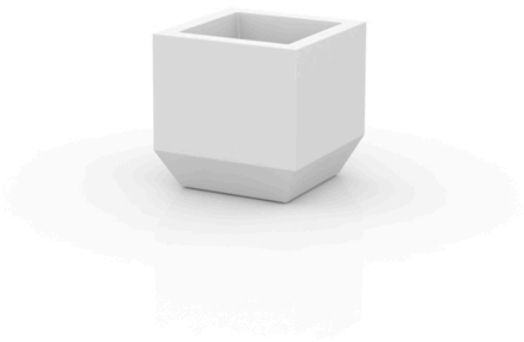

VONDOM

Info

Descripción

Fabricado con resina de polietileno mediante moldeo rotacional con doble pared. 100% Reciclable. Apto para exterior e interior. Disponible en varios acabados.

Peso: 5 Kg

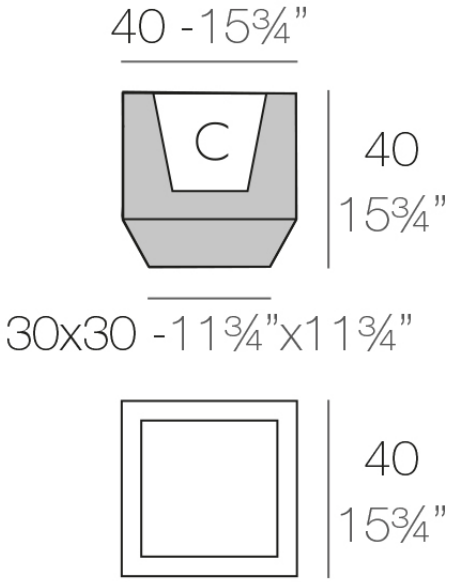

VELA Chill Maceta C = 19 L
VELA Chill Planter C = 5 gal

Acabados

acabados

BASIC
Ref. 54073A

Resina de polietileno acabado mate.

AUTORRIEGO
Ref. 54073R

VONDOM

white 2001 | ecru 2003 | tortora 2004 | cream 2017 | camel 2020

clay 2022 | garnet 2015 | brown 2008 | green 2016 | blue 2018

gray 2005 | anthracite 2006 | black 2002 | ecru granite | cream granite

ice 2101

Sistema de autorriego en todos los acabados a excepción de BASIC.

LACADO
Ref. 54073F

white 3101 | ecru 3103 | tortora 3104 | cream 3117 | garnet 3113

brown 3125 | green 3116 | blue 3118 | gray 3105 | anthracite 3106

black 3102

Resina de polietileno con un acabado lacado brillo.

luz

LED BLANCO
Ref. 54073W

ice 2101

Con iluminación interior de color blanco mediante tecnologia LED. Solo disponible en acabado hielo mate.

LED RGBW
Ref. 54073L

ice 2101

Con iluminación interior mediante tecnología LED RGBW y mando a distancia para cambiar de color. Solo disponible en acabado hielo mate. Acompañado de un mando a distancia para el cambio de color* por selección o de forma automática.

LED RGBW DMX
Ref. 54073D

ice 2101

Con iluminación interior mediante tecnología LED RGBW y mando a distancia para cambiar de color. Controlado también por DMX-1024 (wireless). Solo disponible en acabado hielo mate. permitiendo la comunicación entre uno o multiples productos simultaneamente mediante el transmisor DMX (no incluido). Hay dos opciones para seleccionar. Professional XLR DMX y Home WIFI DMX.

LED RGBW BATERIA
Ref. 54073Y

ice 2101

Con iluminación interior mediante tecnología LED RGBW, alimentado por una batería. Se incluye mando a distancia para cambiar de color y cargador. Solo disponible en acabado hielo mate.

LED RGBW DMX BATERIA
Ref. 54073DY

ice 2101

Con iluminación interior mediante tecnología LED RGBW, alimentado por una batería. Incluye mando a distancia para cambiar de color. Controlado también por

DMX-1024 (wireless). Solo disponible en acabado hielo mate. permitiendo la comunicación entre uno o multiples productos simultaneamente mediante el transmisor DMX (no incluido). Hay dos opciones para seleccionar. Professional XLR DMX y Home WIFI DMX.