Vela pergola daybed

por Ramón Esteve

La colección Vela, diseñada por Ramón Esteve para Vondom, ofrece una amplia gama de muebles de exterior y maceteros que combinan el confort y la calidez de los muebles de interior. Con un diseño que equilibra proporciones y líneas geométricas, Vela transforma cualquier espacio en un refugio acogedor y elegante.



Info

Descripción

Pérgola para exterior fabricada con aluminio lacado. Techo fabricado en tela plástica Batyline. Apto para uso interior y exterior.

Peso: 94.91 Kg

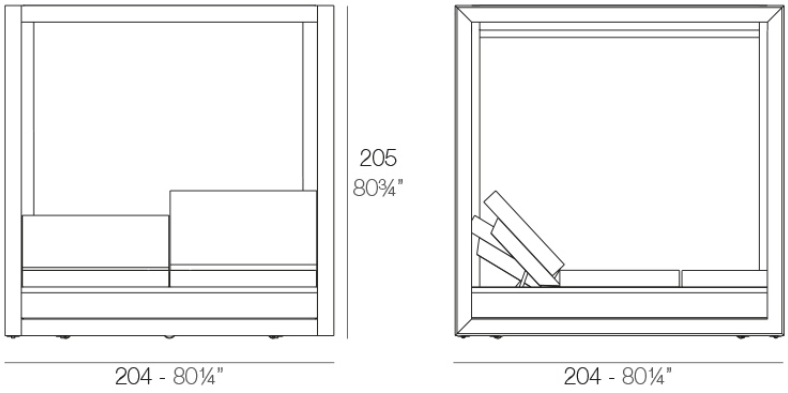

VELA Pérgola con estor (daybed no incluido)
VELA Canopy with blind (daybed not included)

VONDOM

Acabados

acabados

Basic
Ref. 54115F


white

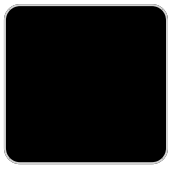
gray


anthracite

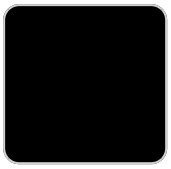
black


cream

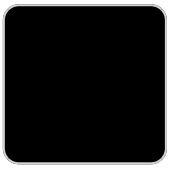
camel


ecru


tortora

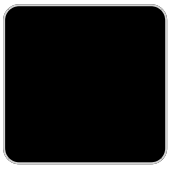
clay


garnet


brown


smoked


green

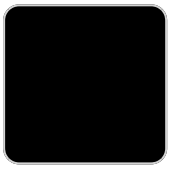
ocean


blue

Perfil de aluminio en acabado lacado.

parasol

Ref. VVAR01204


brown


tortora


anthracite


gray


white

Ambients







