Quartz mesa 79x79cm

por Ramón Esteve

Creada por Ramón Esteve para Vondom, ofrece una mezcla perfecta de elegancia y funcionalidad en muebles para exteriores. Con una geometría ortogonal y perfiles triangulares, esta colección se destaca por su ligereza visual y su diseño intemporal.

VONDOM

Info

Descripción

Fabricado en polipropileno por inyección y reforzado con fibra de vidrio para las patas. Tablero HPL. Disponible en tres colores. Apto para uso interior y exterior.

Peso: 10.45 Kg

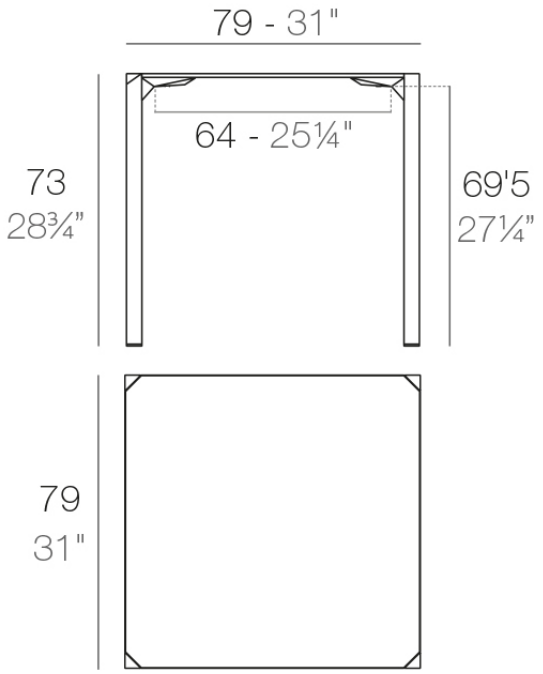

QUARTZ Mesa 79 x 79
QUARTZ Table 31" x 31"

Acabados

acabados

BASIC PP
Ref. 54205

white

ecru

black

Disponible en varios colores

tableros

Solid Core
Ref. VVAR02393

ecru stone

cream stone

tortora stone

green stone

smoked

black stone

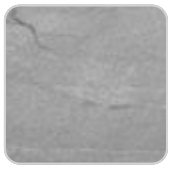
gray stone

white stone

white (white edge)

ecru

tortora cream camel clay garnet

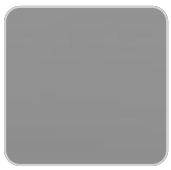

brown green blue gray anthracite

ocean

HPL
Ref. VVAR02393

white(black edge) ecru(black edge) black(black edge)

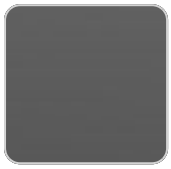

HPL black edge

Solid Core wood
Ref. VVAR02393

walnut oak1 oak2