# Hamptons sofa modular

## por Ramón Esteve



VONDOM

# Info

## Descripción

Ramón Esteve ha diseñado un sofá modular elegante con una sólida estructura de aluminio, con detalles de teca y patas de aluminio pulido. Su tapicería, pensada para su uso en exteriores,

combina resistencia climática con la comodidad de un tejido de interior. Disponible en una variada paleta de colores, es versátil para adaptarse a espacios tanto al aire libre como en interiores.

# Módulos

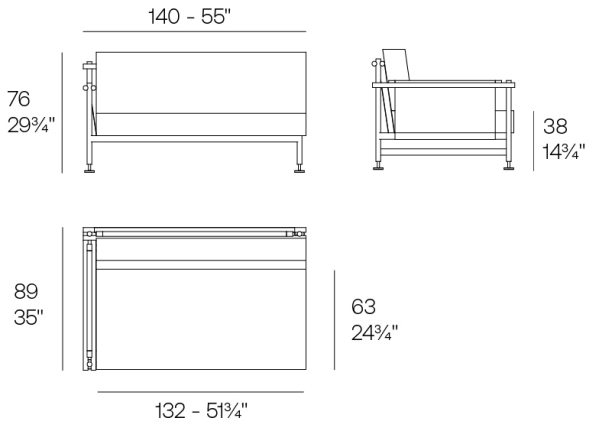


HAMPTONS Módulo Derecho
HAMPTONS Right Section

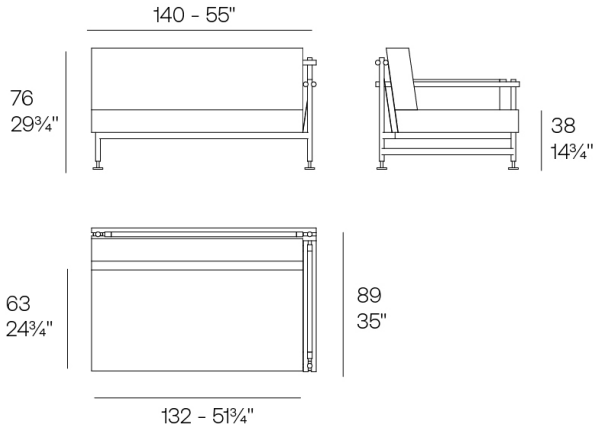


HAMPTONS Módulo Izquierdo
HAMPTONS Left Section

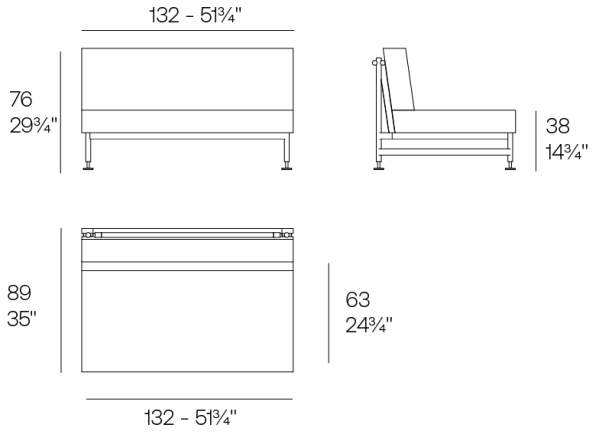


HAMPTONS Módulo Central
HAMPTONS Armless Section

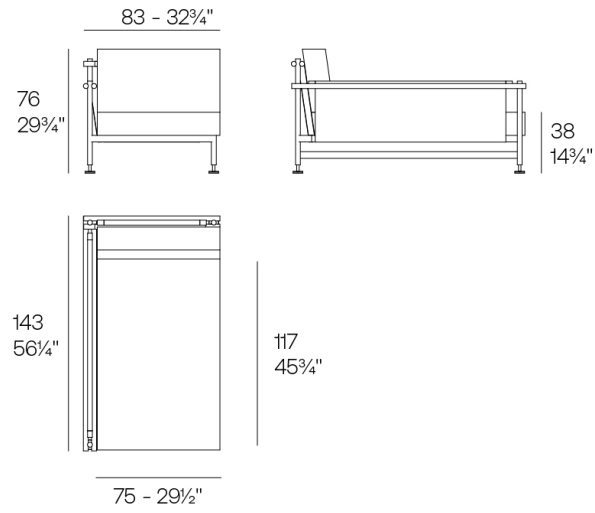


HAMPTONS Chaiselongue Módulo Derecho
HAMPTONS Chaiselongue Right Section

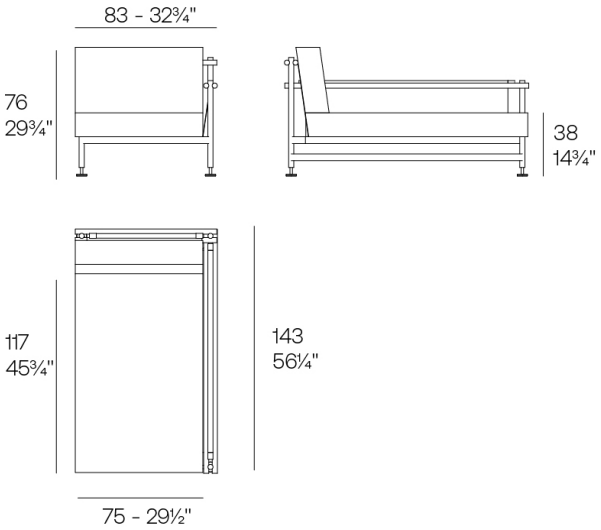


HAMPTONS Chaiselongue Módulo Izquierdo
HAMPTONS Chaiselongue Left Section

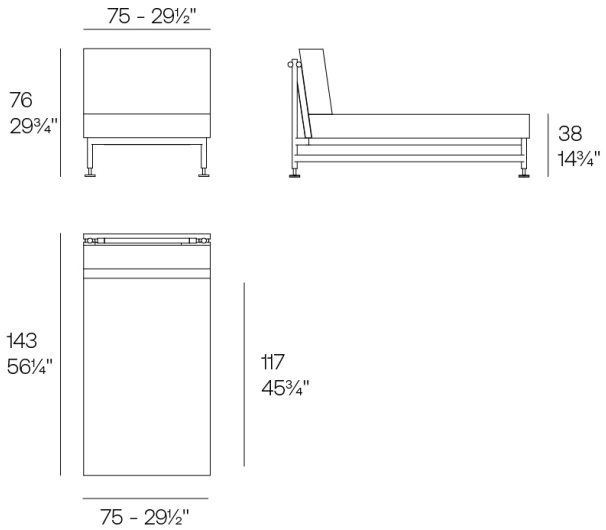


HAMPTONS Chaiselongue Módulo Central
HAMPTONS Chaiselongue Armless Section

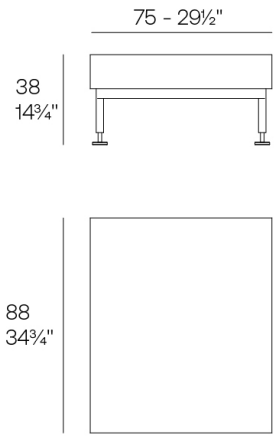


HAMPTONS Puff
HAMPTONS Puff

# Combinaciones

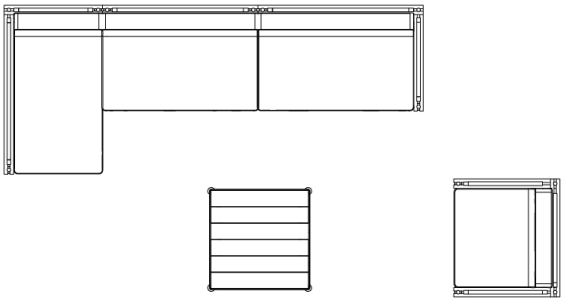

1 x 54803 Módulo Izquierdo - Left Section
1 x 54804 Módulo Central - Armless Section
1 x 54805 Chaiselongue Módulo Derecho - Chaiselongue Right Section
2 x 54800 Butaca - Lounge Chair
1 x 54811 Mesa Baja 85x85x33cm - Low Table 33½x33½x13”

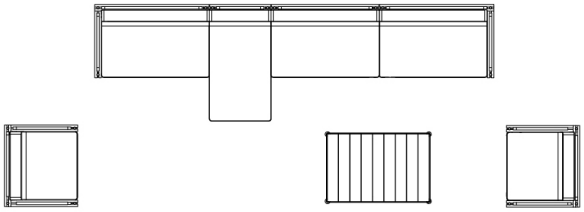

1 x 54801 Módulo Derecho -Right Section
1 x 54803 Módulo Izquierdo -Left Section
1 x 54804 Módulo Central -Armless Section
1 x 54807 Módulo Chaiselongue Central - Chaiselongue Armless Section
2 x 54800 Butaca - Lounge Chair
1 x 54810 Mesa 127x85x33cm - Low Table 50x33½x13”

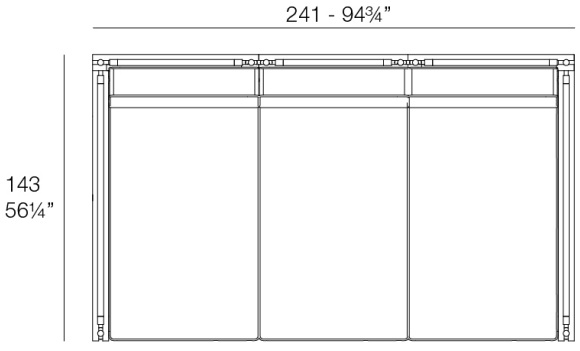


1 x 54805 Módulo Chaiselongue Derecho - Chaiselongue Right Section
1 x 54806 Módulo Chaiselongue Izquierdo - Chaiselongue Left Section
1 x 54807 Módulo Chaiselongue Central - Chaiselongue Armless Section

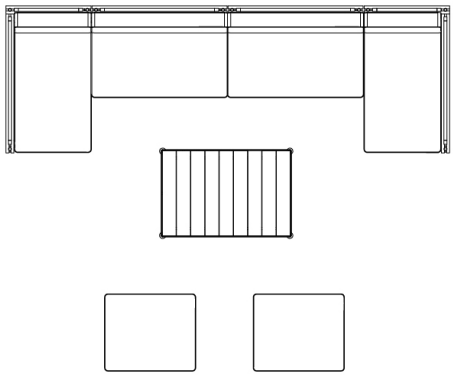

2 x 54804 Módulo Central - Armless Section
1 x 54805 Módulo Chaiselongue Derecho - Chaiselongue Right Section
1 x 54806 Módulo Chaiselongue Izquierdo - Chaiselongue Left Section
1 x 54810 Mesa 127x85x33cm - Low Table 50x33½x13”
2 x 54808 Puff - Puff

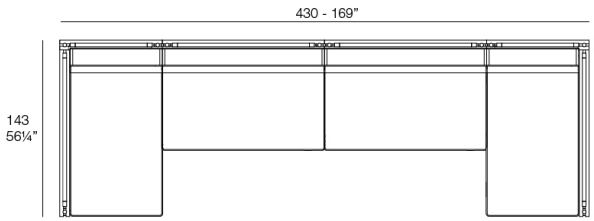


2 x 54804 Módulo Central - Armless Section
1 x 54805 Módulo Chaiselongue Derecho - Chaiselongue Right Section
1 x 54806 Módulo Chaiselongue Izquierdo - Chaiselongue Left Section

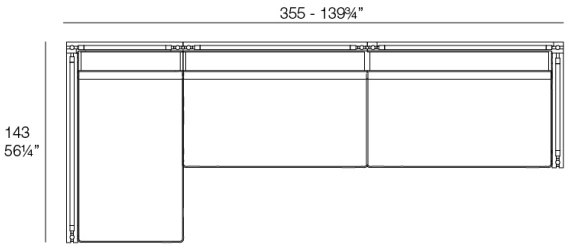


1 x 54803 Módulo Izquierdo - Left Section
1 x 54804 Módulo Central - Armless Section
1 x 54805 Chaiselongue Módulo Derecho - Chaiselongue Right Section

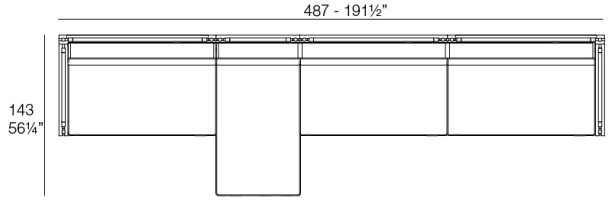


1 x 54801 Módulo Derecho -Right Section
1 x 54803 Módulo Izquierdo -Left Section
1 x 54804 Módulo Central -Armless Section
1 x 54807 Módulo Chaiselongue Central - Chaiselongue Armless Section

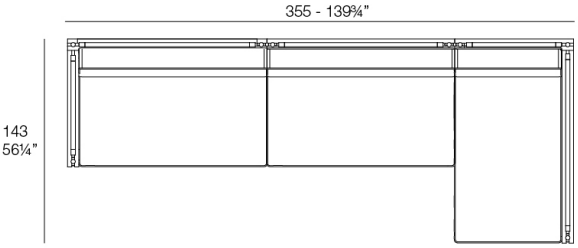


1 x 54801 Módulo Derecho -Right Section
1 x 54804 Módulo Central -Sectional Sofa Armless
1 x 54806 Módulo Chaiselongue Izquierdo - Chaiselongue Left Section

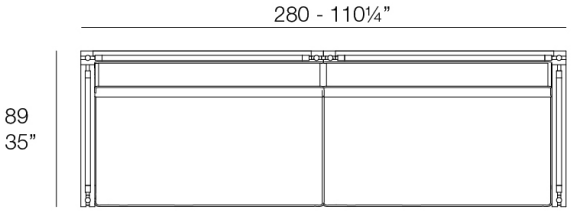


1 x 54801 Módulo Derecho -Right Section
1 x 54803 Módulo Izquierdo -Left Section

VONDOM

# Acabados

## acabados

### Aluminium


white


gray


anthracite


black


cream


ecru


tortora


garnet


brown


smoked


green


blue

Perfil de aluminio en acabado lacado.

## tejidos

### BAIONA


white 10100 baiona


jade 10109 baiona


brown 10108 baiona


garnet 10107 baiona


black 10114 baiona


clay 10106 baiona


gray 10113 baiona


camel 10104 baiona


blue 10112 baiona


cream 10103 baiona


ocean 10111 baiona


tortora 10102 baiona


ecru 10101 baiona


green 10110 baiona

Group 1C. Tejido 100% acrilico de alta densidad, que aporta sensacion de solidez y un patron irregular que añade un toque artesanal.

## CALELLA


tortora 10122 calella


anthracite 10129 calella


ecru 10121 calella


gray 10128 calella


white 10120 calella


blue 10127 calella


jade 10126 calella


clay 10125 calella


mustard 10124 calella


cream 10123 calella

Group 1C. Tejido 100% acrilico libre de PFAS, con una textura rica e inusual y una suavidad excepcional, que mejora la comodidad de los muebles.

## FISTERRA


cream 10132 fisterra


white 10130 fisterra


ecru 10131 fisterra


tortora 10135 fisterra


camel 10134 fisterra


peach 10146 fisterra


clay 10137 fisterra


brown 10136 fisterra


olive 10145 fisterra


jade 10139 fisterra


green 10140 fisterra


ocean 10141 fisterra


blue 10142 fisterra


gray 10143 fisterra


anthracite 10144 fisterra


black 10147 fisterra

Group 1C. Tejido 100% acrilico, con un patron irregular jaspeado muy distintivo y un tacto suave.

AROUSA


tortora 1209 arousa


camel 1230 arousa

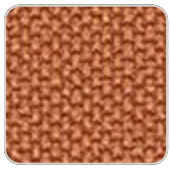
clay 1231 arousa


brown 1214 arousa

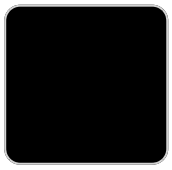
jade 1235 arousa


gray 1208 arousa


anthracite 1210 arousa

Group 1B. Tejido suave para exteriores, con acabado brillante.

# Ambients





