VONDOM

Productos / Sofás / Hamptons Sofa Modular

Hamptons modulo izquierdo

por Ramón Esteve



VONDOM

Info

Descripción

Ramón Esteve ha diseñado un sofá modular elegante con una sólida estructura de aluminio, con detalles de teca y patas de aluminio pulido. Su tapicería, pensada para su uso en exteriores,

combina resistencia climática con la comodidad de un tejido de interior. Disponible en una variada paleta de colores, es versátil para adaptarse a espacios tanto al aire libre como en interiores.

Peso: 27.46 Kg

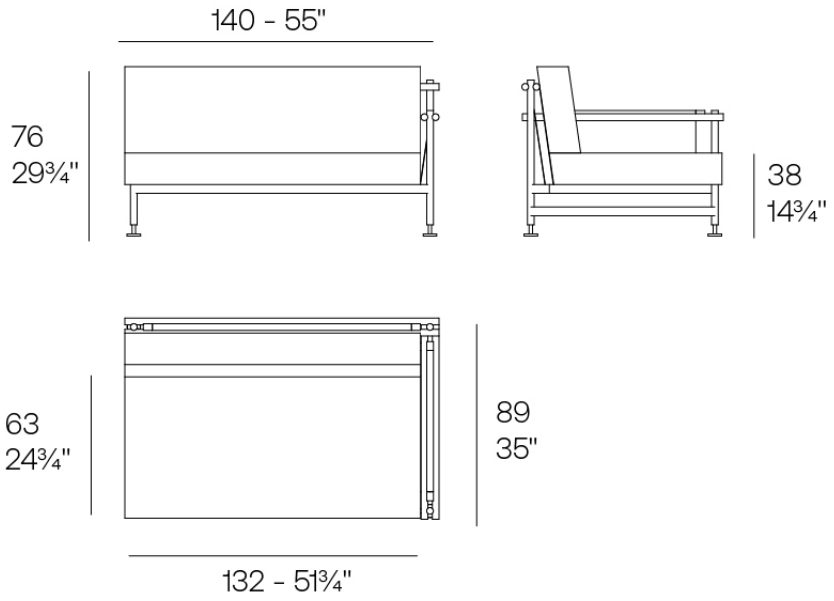

HAMPTONS Módulo Izquierdo
HAMPTONS Left Section

VONDOM

Acabados

acabados

Aluminium
Ref. 54803


white


gray


anthracite


black


cream


ecru


tortora


garnet


brown


smoked


green


blue

Perfil de aluminio en acabado lacado.

tejidos

BAIONA
Ref. 54801CO











gray 10113 baiona



camel 10104 baiona



blue 10112 baiona



cream 10103 baiona



ocean 10111 baiona



tortora 10102 baiona

green 10110 baiona

ecru 10101 baiona

jade 10109 baiona

white 10100 baiona



brown 10108 baiona



garnet 10107 baiona



black 10114 baiona



clay 10106 baiona

Group 1C. Tejido 100% acrilico de alta densidad, que aporta sensacion de solidez y un patron irregular que añade un toque artesanal.

CALELLA
Ref. 54801CO



jade 10126 calella



clay 10125 calella



mustard 10124 calella



cream 10123 calella



tortora 10122 calella



anthracite 10129 calella



ecru 10121 calella



gray 10128 calella



white 10120 calella



blue 10127 calella

Group 1C. Tejido 100% acrilico libre de PFAS, con una textura rica e inusual y una suavidad excepcional, que mejora la comodidad de los muebles.

FISTERRA
Ref. 54801CO


cream 10132 fisterra


white 10130 fisterra


ecru 10131 fisterra


tortora 10135 fisterra


camel 10134 fisterra


peach 10146 fisterra


clay 10137 fisterra


brown 10136 fisterra


olive 10145 fisterra


jade 10139 fisterra


green 10140 fisterra


ocean 10141 fisterra


blue 10142 fisterra


gray 10143 fisterra


anthracite 10144 fisterra


black 10147 fisterra

Group 1C. Tejido 100% acrilico, con un patron irregular jaspeado muy distintivo y un tacto suave.

AROUSA
Ref. 54801CO


tortora 1209 arousa


camel 1230 arousa

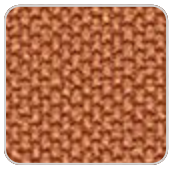
clay 1231 arousa


brown 1214 arousa

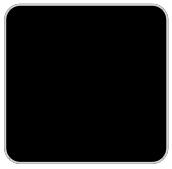
jade 1235 arousa


gray 1208 arousa


anthracite 1210 arousa

Group 1B. Tejido suave para exteriores, con acabado brillante.

Ambients



