Luna coffee table

por Ramón Esteve

Luna canaliza el espíritu revolucionario de iconos como Verner Panton y Joe Colombo. Con su uso de materiales vanguardistas y formas atrevidas, Luna es una oda a la democratización del diseño, que combina funcionalidad, estética impactante y una elegancia atemporal que redefine la sofisticación en el mobiliario contemporáneo.



Info

Descripción

La mesa de café Luna, creada por Ramón Esteve, combina sostenibilidad y diseño innovador con su polietileno 100% reciclable y superficie de HPL personalizable.

Destaca un compartimento oculto que aporta funcionalidad discreta y elegante a cualquier espacio exterior.

Peso: 16 Kg

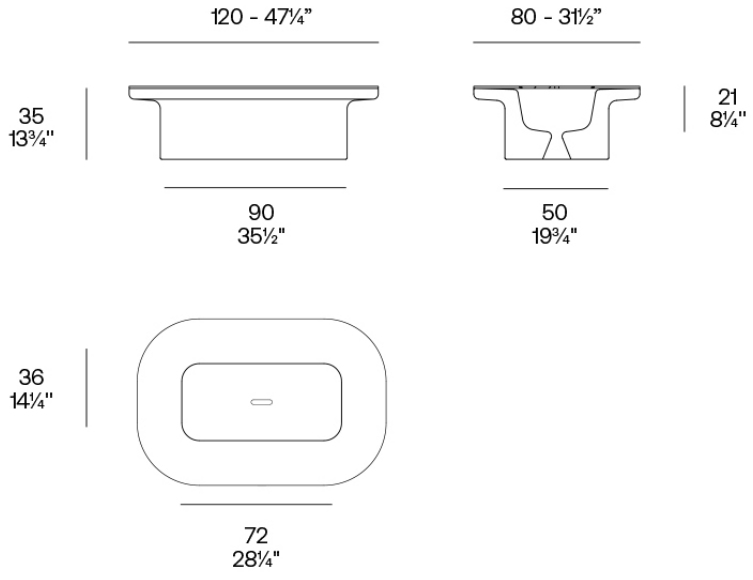

Luna. Mesa Almacenaje
Luna. Storage Table
54852

Acabados

acabados

Basic
Ref. 54852

white 2001


black 2002


ecru 2003


tortora 2004


gray 2005


anthracite 2006


brown 2008


garnet 2015


green 2016

cream 2017


blue 2018


camel 2020


clay 2022


ecru granite


cream granite

ice 2101

Resina de polietileno acabado mate.

Lacquered
Ref. 54852F

white 3101


black 3102

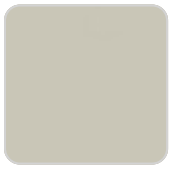
ecru 3103

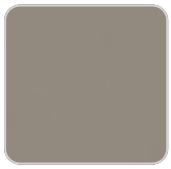
tortora 3104


gray 3105


anthracite 3106


garnet 3113

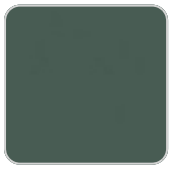
green 3116

cream 3117


blue 3118


brown 3125

Resina de polietileno con un acabado lacado brillo.

luz

Led – White
Ref. 54852W

ice 2101

Con iluminación interior de color blanco mediante tecnologia LED. Solo disponible en acabado hielo mate.

LED RGBW – Cable
Ref. 54852L

ice 2101

Con iluminación interior mediante tecnología LED RGBW y mando a distancia para cambiar de color. Solo disponible en acabado hielo mate. Acompañado de un mando a distancia para el cambio de color* por selección o de forma automática.

LED RGBW DMX – Cable
Ref. 54852D

ice 2101

Con iluminación interior mediante tecnología LED RGBW y mando a distancia para cambiar de color. Controlado también por DMX-1024 (wireless). Solo disponible en acabado hielo mate. permitiendo la comunicación entre uno o multiples productos simultaneamente mediante el transmisor DMX (no incluido). Hay dos opciones para seleccionar. Professional XLR DMX y Home WIFI DMX.

LED RGBW – Battery
Ref. 54852Y

ice 2101

Con iluminación interior mediante tecnología LED RGBW, alimentado por una batería. Se incluye mando a distancia para cambiar de color y cargador. Solo disponible en acabado hielo mate.

LED RGBW DMX – Battery
Ref. 54852DY

ice 2101

Con iluminación interior mediante tecnología LED RGBW, alimentado por una batería. Incluye mando a distancia para cambiar de color. Controlado también por DMX-1024 (wireless). Solo disponible en acabado hielo mate. permitiendo la comunicación entre uno o multiples productos simultaneamente mediante el transmisor DMX (no incluido). Hay dos opciones para seleccionar. Professional XLR DMX y Home WIFI DMX.

tableros

HPL Solid Core Top
Ref. VVAR03872



white (white edge)



ecru



tortora



smoked



cream



camel



clay



garnet



brown



green



ocean



blue



gray



anthracite



white stone


cream stone


ecru stone


tortora stone


green stone


gray stone


black stone


oak1


oak2


walnut

HPL Black Edge Top
Ref. VVAR03872


black(black edge)

Ambients









