Solid sofa 2 pax

por Stefano Giovannoni

La colección de mubles de exterior Solid, diseñada por Stefano Giovannoni para Vondom es una familia de productos que a pesar de ser **ligeros, aportan estabilidad** a través de sus cortes y geometrías bien definidas, como si se tratara de piedra esculpida.

Info

Descripción

Peso: 19 Kg

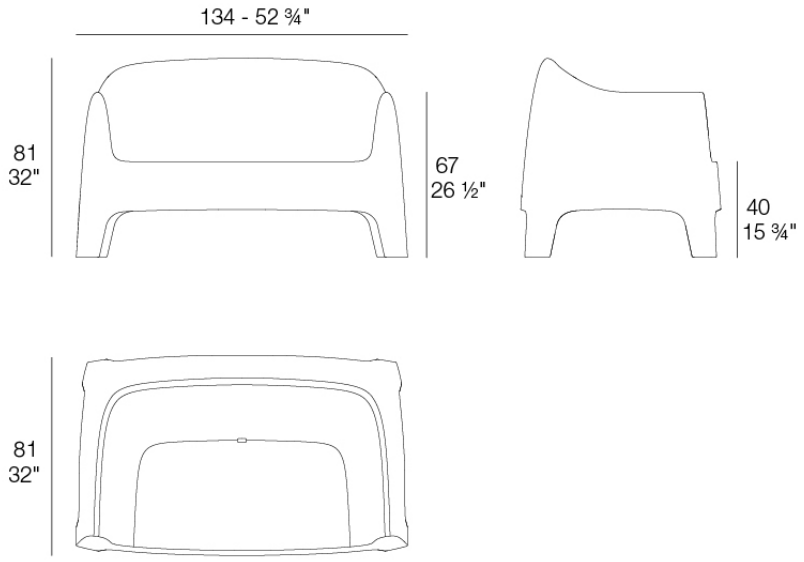

SOLID Sofa
SOLID Sofa
Ref. 55034

Acabados

acabados

BASIC PP
Ref. 55034

white

ecru

black

Disponible en varios colores