And banco 133x65x47

por Fabio Novembre

La colección And, un banco de diseño para exteriores, por Fabio Novembre para Vondom, es un concepto espacial. Un volumen que corta el aire creando turbulencias emotivas en quien es absorbido en su espiral.

VONDOM

Info

Descripción

Fabricado con resina de polietileno mediante moldeo rotacional con doble pared. 100% Reciclable. Apto para exterior e interior. Disponible en varios acabados.

Peso: 25.2 Kg

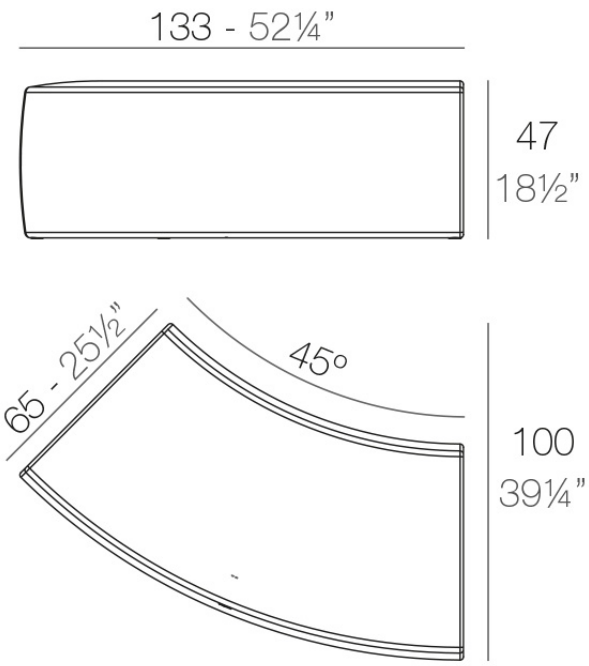

AND Banco
AND Bench

Combinaciones

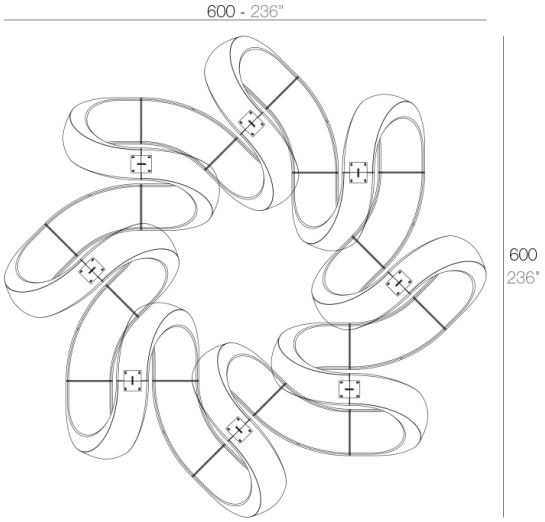

8 x 60007 AND - AND
8 x 60006 AND Banco - AND Bench

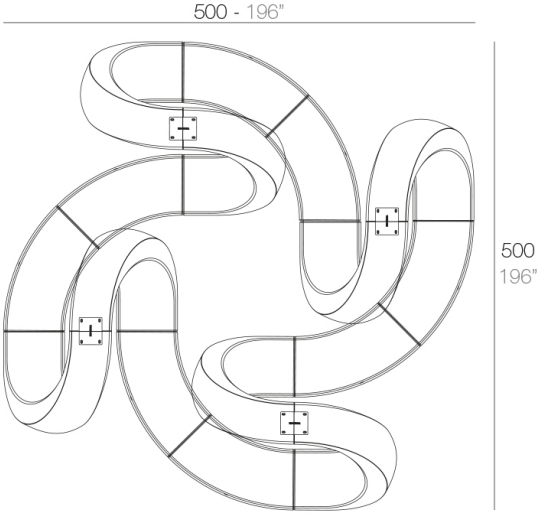

4 x 60007 AND - AND
8 x 60006 AND Banco - AND Bench

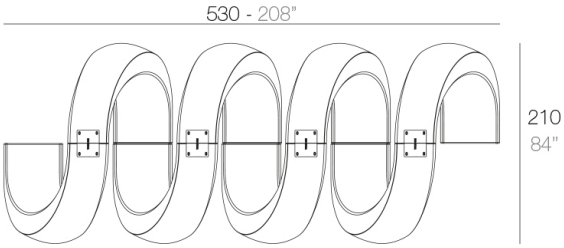

4 x 60007 AND - AND

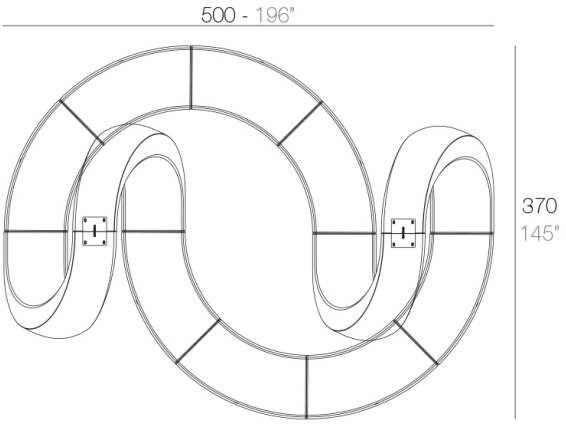

2 x 60007 AND - AND
8 x 60006 AND Banco - AND Bench

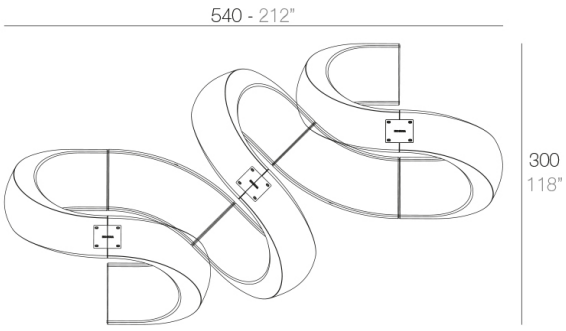

3 x 60007 AND - AND
2 x 60006 AND Banco - AND Bench

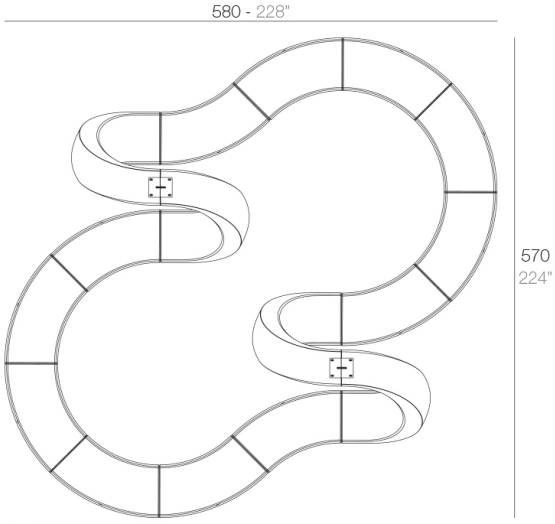

2 x 60007 AND - AND
12 x 60006 AND Banco - AND Bench

VONDOM

Acabados

acabados

BASIC
Ref. 60006

Resina de polietileno acabado mate.

LACADO
Ref. 60006F

VONDOM

Resina de polietileno con un acabado lacado brillo.

luz

LED BLANCO
Ref. 60006W

Con iluminación interior de color blanco mediante tecnologia LED. Solo disponible en acabado hielo mate.

LED RGBW
Ref. 60006L

ice 2101

Con iluminación interior mediante tecnología LED RGBW y mando a distancia para cambiar de color. Solo disponible en acabado hielo mate. Acompañado de un mando a distancia para el cambio de color* por selección o de forma automática.

LED RGBW DMX
Ref. 60006D

ice 2101

Con iluminación interior mediante tecnología LED RGBW y mando a distancia para cambiar de color. Controlado también por DMX-1024 (wireless). Solo disponible en acabado hielo mate. permitiendo la comunicación entre uno o multiples productos simultaneamente mediante el transmisor DMX (no incluido). Hay dos opciones para seleccionar. Professional XLR DMX y Home WIFI DMX.

LED RGBW BATERIA
Ref. 60006Y

ice 2101

Con iluminación interior mediante tecnología LED RGBW, alimentado por una batería. Se incluye mando a distancia para cambiar de color y cargador. Solo disponible en acabado hielo mate.

LED RGBW DMX BATERIA
Ref. 60006DY

ice 2101

Con iluminación interior mediante tecnología LED RGBW, alimentado por una batería. Incluye mando a distancia para cambiar de color. Controlado también por DMX-1024 (wireless). Solo disponible en acabado hielo mate. permitiendo la comunicación entre uno o multiples productos simultaneamente mediante el transmisor DMX (no incluido). Hay dos opciones para seleccionar. Professional XLR DMX y Home WIFI DMX.

tejidos

BAIONA
Ref. 60006CO

gray 10113 baiona

blue 10112 baiona

clay 10106 baiona

ocean 10111 baiona

camel 10104 baiona

green 10110 baiona

cream 10103 baiona

jade 10109 baiona

tortora 10102 baiona

brown 10108 baiona

ecru 10101 baiona

garnet 10107 baiona

white 10100 baiona

black 10114 baiona

Group 1C. Tejido 100% acrilico de alta densidad, que aporta sensacion de solidez y un patron irregular que añade un toque artesanal.

VONDOM

CALELLA
Ref. 60006CO

jade 10126 calella

clay 10125 calella

mustard 10124 calella

cream 10123 calella

tortora 10122 calella

anthracite 10129 calella

ecru 10121 calella

gray 10128 calella

white 10120 calella

blue 10127 calella

Group 1C. Tejido 100% acrilico libre de PFAS, con una textura rica e inusual y una suavidad excepcional, que mejora la comodidad de los muebles.

FISTERRA
Ref. 60006CO

cream 10132 fisterra

white 10130 fisterra

ecru 10131 fisterra

tortora 10135 fisterra

camel 10134 fisterra

peach 10146 fisterra

clay 10137 fisterra

garnet 10138 fisterra

brown 10136 fisterra

olive 10145 fisterra

jade 10139 fisterra

green 10140 fisterra

ocean 10141 fisterra

blue 10142 fisterra

gray 10143 fisterra

anthracite 10144 fisterra

black 10147 fisterra

Group 1C. Tejido 100% acrilico, con un patron irregular jaspeado muy distintivo y un tacto suave.

PORTONOVO
Ref. 60006CO

ocean 10161 portonovo

ecru 10151 portonovo

green 10160 portonovo

brown 10158 portonovo

white 10150 portonovo

jade 10159 portonovo

garnet 10157 portonovo

clay 10156 portonovo

black 10165 portonovo

mustard 10155 portonovo

anthracite 10164 portonovo

camel 10154 portonovo

gray 10163 portonovo

cream 10153 portonovo

blue 10162 portonovo

tortora 10152 portonovo

Group 1A. Tejido 100% acrilico, con diseño liso y sencillo, que se adapta a cualquier estilo.

ALTEA
Ref. 60006CO

VONDOM

tortora 1102 altea

white 1100 altea

camel 1120 altea

clay 1122 altea

garnet 1106 altea

brown 1104 altea

jade 1125 altea

ocean 1123 altea

gray 1101 altea

anthracite 1124 altea

black 1105 altea

Group 1A. Tejido suave para exteriores, con textura similar a la piel.

AROUSA
Ref. 60006CO

tortora 1209 arousa

camel 1230 arousa

clay 1231 arousa

brown 1214 arousa

jade 1235 arousa

gray 1208 arousa

anthracite 1210 arousa

Group 1B. Tejido suave para exteriores, con acabado brillante.

Ambients