Africa taburete 48x47x85cm

por Eugeni Quitllet

La colección de muebles Africa de Vondom, diseñada por Eugeni Quitllet, captura la esencia de la sencillez y la originalidad. Con piezas que combinan belleza y funcionalidad, Africa es ideal para quienes buscan un mobiliario exterior elegante y cómodo. «Las cosas más sencillas son las más originales… Lo más original es ser sencillo…», declara el diseñador, encapsulando la filosofía de esta colección.

VONDOM

Info

Descripción

Fabricado en polipropileno por inyección con gas air moulding y reforzado con fibra de vidrio. Apilable. Disponible en varios colores. Apto para uso interior y exterior.

Peso: 4.76 Kg

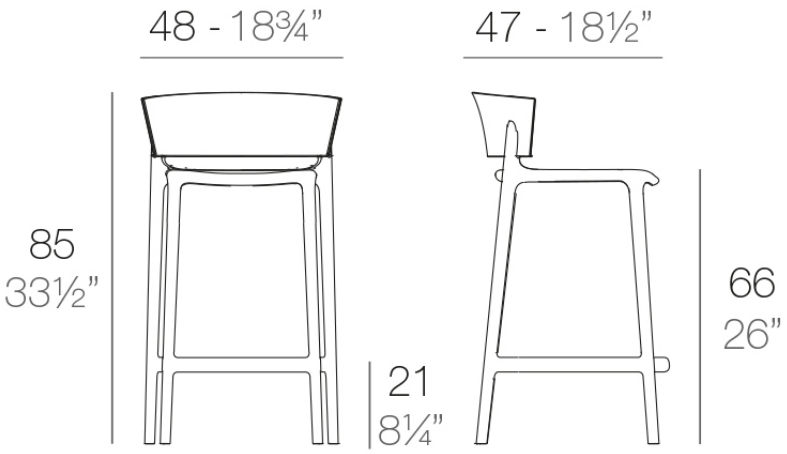

AFRICA Taburete Alto 85

AFRICA Counter Stool 33½”

Accesorios

- **Tejidos**
  Tejidos

Acabados

acabados

BASIC PP
Ref. 65030

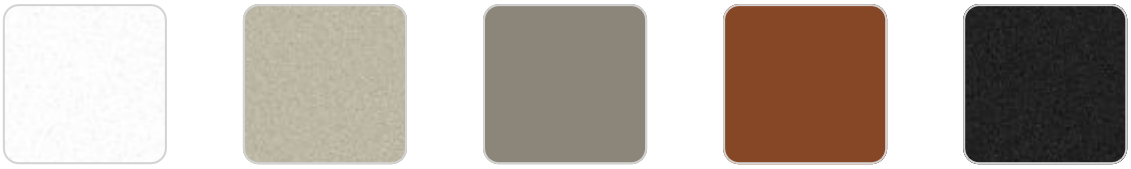

white | ecru | tortora | clay | black

Disponible en varios colores

tableros

HPL
Ref. 66407

HPL black edge

Solid Core
Ref. 66407B

HPL solid core

VONDOM

Ambients