Mel mesa redonda 50cm

por Ramón Esteve

Mel explora la vanguardia desde lo cotidiano: formas envolventes, gesto tubular y una presencia que se queda en la retina. Con una presencia escultórica e icónica, sus formas envolventes y sinuosas generan una fuerte identidad visual, al tiempo que evocan el recuerdo del mobiliario de mimbre reinterpretado desde un lenguaje tubular, continuo y contemporáneo.



Info

Descripción

Peso: 6.67 Kg

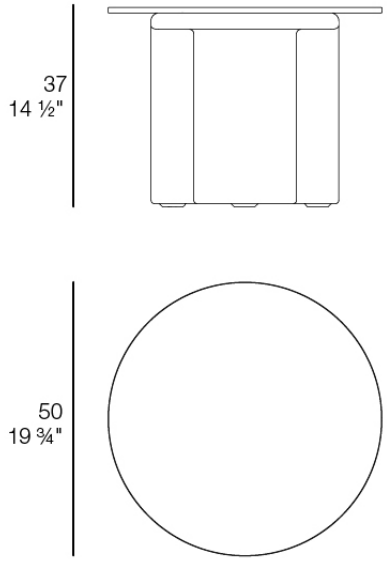

MEL Mesa Centro D50
MEL Low Table D19 ¾"
Ref. 66502

Acabados

acabados

Basic
Ref. 66502

white 2001


black 2002


ecru 2003


tortora 2004


gray 2005


anthracite 2006


brown 2008


garnet 2015


green 2016

cream 2017


blue 2018


camel 2020


clay 2022


ecru granite


cream granite

ice 2101

Resina de polietileno acabado mate.

Lacquered
Ref. 66502F

white 3101


black 3102

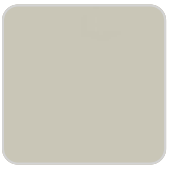
ecru 3103

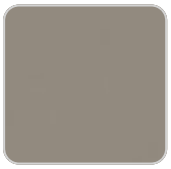
tortora 3104


gray 3105


anthracite 3106


garnet 3113

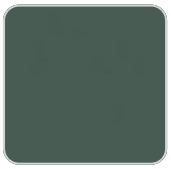
green 3116

cream 3117


blue 3118

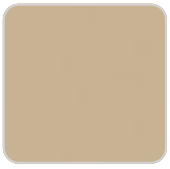
camel 3120

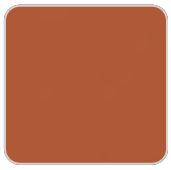
clay


brown 3125

Resina de polietileno con un acabado lacado brillo.

tableros

HPL Solid Core Top
Ref. 66502TBL


white (white edge)


ecru


tortora


smoked


cream


camel


clay


garnet


brown


green


ocean


blue


gray


anthracite


white stone


cream stone


ecru stone


tortora stone


green stone


gray stone


black stone


oak1


oak2


walnut

Ambients





























