Suave puff 45×40

por Marcel Wanders

La colección de muebles in&out Suave, diseñada por Marcel Wanders para Vondom, difumina los límites entre el interior y el exterior, logrando un nivel superior de suavidad, confort y relajación. Con un diseño innovador y materiales de alta calidad, Suave transforma cualquier espacio en un oasis acogedor y elegante.



Info

Descripción

Mobiliario fabricado en poliuretano flexible inyectado en frio. Este material posee una alta resilencia y durabilidad.

La espuma flexible de poliuretano posee una estructura celular abierta, es un material muy elástico. Dificulta el crecimiento de hongos y bacterias.

Peso: 11.16 Kg

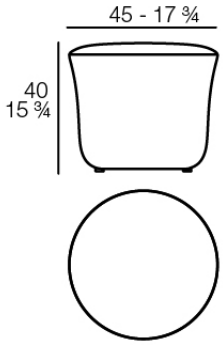

SUAVE Puff 65x40

SUAVE Puff 65x40

Combinaciones

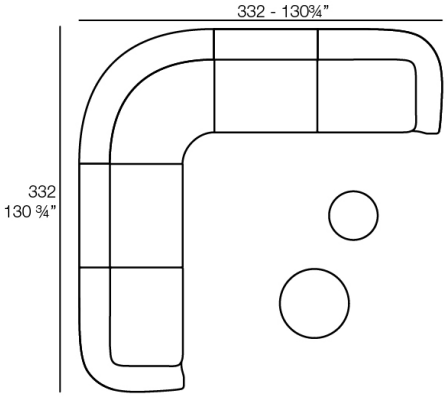

2 x 67002 Módulo Central - Sectional Sofa Central
1 x 67001 Módulo Brazo Izquierdo - Sectional Sofa Arm Left
1 x 67003 Módulo Brazo Derecho - Sectional Sofa Arm Right
1 x 67015 Módulo Esquina - Sectional Sofa Corner
1 x 67006 Puff Redondo 45 - Circular Puff 45
1 x 67007 Puff Redondo 65 - Circular Puff 65

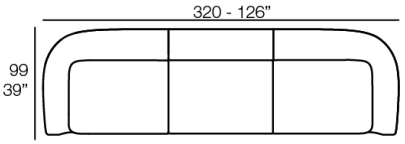

1 x 67002 Módulo Central - Sectional Sofa Central
1 x 67001 Módulo Brazo Izquierdo - Sectional Sofa Arm Left
1 x 67003 Módulo Brazo Derecho - Sectional Sofa Arm Right

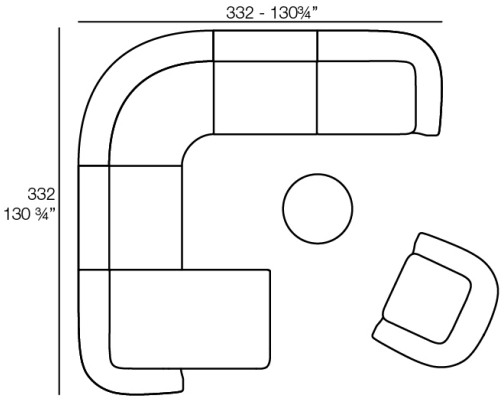

2 x 67002 Módulo Central - Sectional Sofa Central
1 x 67001 Módulo Brazo Izquierdo - Sectional Sofa Arm Left
1 x 67016 Módulo Chaiselonge Derecho - Sectional Sofa Chaiselonge Right
1 x 67015 Módulo Esquina - Sectional Sofa Corner
1 x 67014 Butaca - Armchair
1 x 67007 Puff Redondo 65 - Circular Puff 65

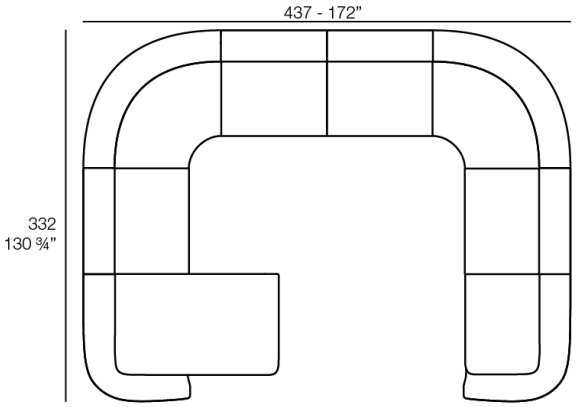

4 x 67002 Módulo Central - Sectional Sofa Central
1 x 67001 Módulo Brazo Izquierdo - Sectional Sofa Arm Left
2 x 67015 Módulo Esquina - Sectional Sofa Corner
1 x 67016 Módulo Chaiselonge Derecho - Sectional Sofa Chaiselonge Right

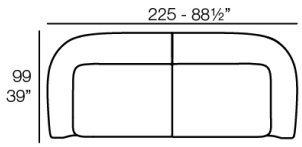

1 x 67001 Módulo Brazo Izquierdo - Sectional Sofa Arm Left
1 x 67003 Módulo Brazo Derecho - Sectional Sofa Arm Right

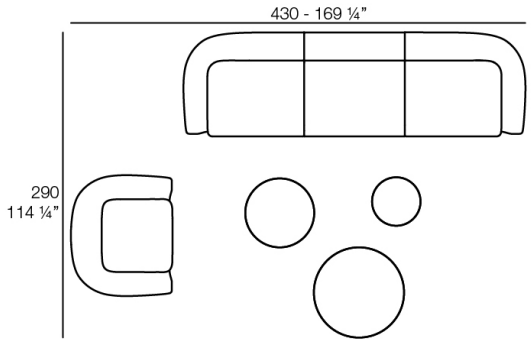

1 x 67002 Módulo Central - Sectional Sofa Central
1 x 67001 Módulo Brazo Izquierdo - Sectional Sofa Arm Left
1 x 67003 Módulo Brazo Derecho - Sectional Sofa Arm Right
1 x 67014 Butaca - Armchair
1 x 67006 Puff Redondo 45 - Circular Puff 45
1 x 67007 Puff Redondo 65 - Circular Puff 65
1 x 67008 Puff Redondo 85 - Circular Puff 85

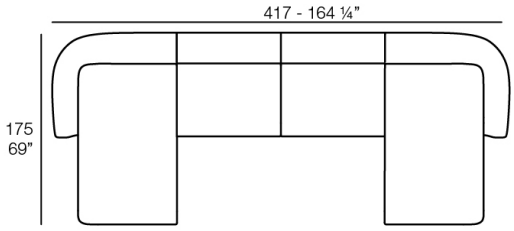

2 x 67002 Módulo Central - Sectional Sofa Central
1 x 67018 Módulo Chaiselonge Izquierdo - Sectional Sofa Chaiselonge Left
1 x 67016 Módulo Chaiselonge Derecho - Sectional Sofa Chaiselonge Right

Acabados

acabados

Polyurethane
Ref. 67006

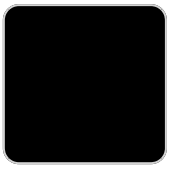

ocean 1123 altea

Mobiliario fabricado en poliuretano flexible inyectado en frio. Este material posee una alta resistencia y durabilidad.

tejidos

GETARIA
Ref. 67006T



gallant 10025 getaria



tortora 10048 getaria



niord 10015 getaria



cream 10047 getaria



granite 10008 getaria



blue 10024 getaria



garnet 10046 getaria



brown 10050 getaria



oasis 10007 getaria



ocean 10023 getaria


gray 10042 getaria


oversea 10002 getaria


iceberg 10037 getaria

Group 2. Tejido premium 1005 acrilico, con una alta densidad, presente en una amplia gama de colores.

ZUMAIA
Ref. 67006T


cream 10201 zumaia


black 10205 zumaia


white 10200 zumaia


green 10204 zumaia


blue 10203 zumaia


garnet 10202 zumaia

Group 2. Tejido elegante 100% acrilico, con un rizo suave, agradable al tacto y una combinacion de colores distintiva.

SUANCES
Ref. 67006T


blue 10312 suances


white 10300 suances


camel 10304 suances


olive 10317 suances


jade 10309 suances











ocean 10311 suances



cream 10303 suances



peach 10316 suances



brown 10308 suances



tortora 10302 suances



black 10315 suances

garnet 10307 suances

green 10310 suances

anthracite 10314 suances

clay 10306 suances





gray 10313 suances

mustard 10305 suances

Group 2. Tejido de rizo, destaca por su calidez y suavidad, con colores combinados que añaden produndidad y elegancia.

RIBADEO
Ref. 67006T



mint 10337 ribadeo



brown 10328 ribadeo



blue 10332 ribadeo



tortora 10322 ribadeo



clay 10326 ribadeo



ocean 10331 ribadeo



ecru 10321 ribadeo



olive 10336 ribadeo



mustard 10325 ribadeo



green 10330 ribadeo



white 10320 ribadeo



peach 10335 ribadeo



camel 10324 ribadeo



anthracite 10334 ribadeo



gray 10333 ribadeo



cream 10323 ribadeo

Group 2. Suave tejido que presenta hilos jaspeados de diferentes grosores que crean una textura rica y visualmente interesante.Su apariencia de lino añade un toque de estilo natural.

LOURO
Ref. 67006T


gray 10353 louro


camel 10344 louro


green 10350 louro


cream 10343 louro


jade 10349 louro


blue 10352 louro


tortora 10342 louro


olive 10356 louro


brown 10348 louro


ocean 10351 louro


peach 10355 louro


garnet 10347 louro


anthracite 10354 louro


clay 10346 louro

Group 2. Tejido suave y versatil que presenta un color neutro de base que facilita su integracion con diversos colores y tejidos.

Ambients











