Suave puff 85×40

por Marcel Wanders

La colección de muebles in&out Suave, diseñada por Marcel Wanders para Vondom, difumina los límites entre el interior y el exterior, logrando un nivel superior de suavidad, confort y relajación. Con un diseño innovador y materiales de alta calidad, Suave transforma cualquier espacio en un oasis acogedor y elegante.



VONDOM

Info

Descripción

Mobiliario fabricado en poliuretano flexible inyectado en frio. Este material posee una alta resilencia y durabilidad.

La espuma flexible de poliuretano posee una estructura celular abierta, es un material muy elástico. Dificulta el crecimiento de hongos y bacterias.

Peso: 24.67 Kg

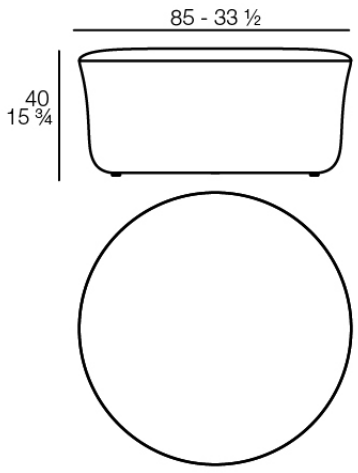

SUAVE Puff 85x40
SUAVE Puff 85x40

Combinaciones

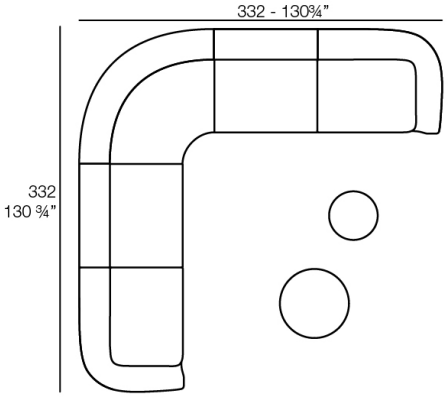

2 x 67002 Módulo Central - Sectional Sofa Central
1 x 67001 Módulo Brazo Izquierdo - Sectional Sofa Arm Left
1 x 67003 Módulo Brazo Derecho - Sectional Sofa Arm Right
1 x 67015 Módulo Esquina - Sectional Sofa Corner
1 x 67006 Puff Redondo 45 - Circular Puff 45
1 x 67007 Puff Redondo 65 - Circular Puff 65

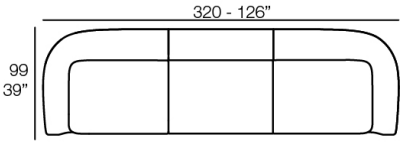

1 x 67002 Módulo Central - Sectional Sofa Central
1 x 67001 Módulo Brazo Izquierdo - Sectional Sofa Arm Left
1 x 67003 Módulo Brazo Derecho - Sectional Sofa Arm Right

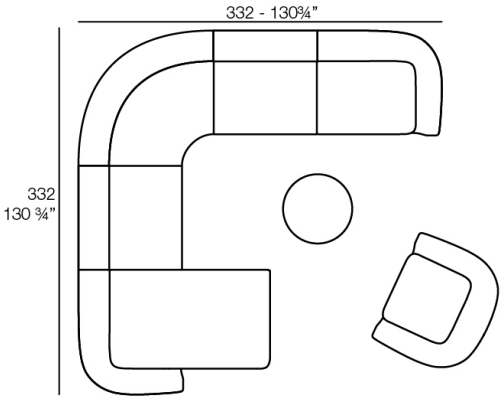

2 x 67002 Módulo Central - Sectional Sofa Central
1 x 67001 Módulo Brazo Izquierdo - Sectional Sofa Arm Left
1 x 67016 Módulo Chaiselonge Derecho - Sectional Sofa Chaiselonge Right
1 x 67015 Módulo Esquina - Sectional Sofa Corner
1 x 67014 Butaca - Armchair
1 x 67007 Puff Redondo 65 - Circular Puff 65

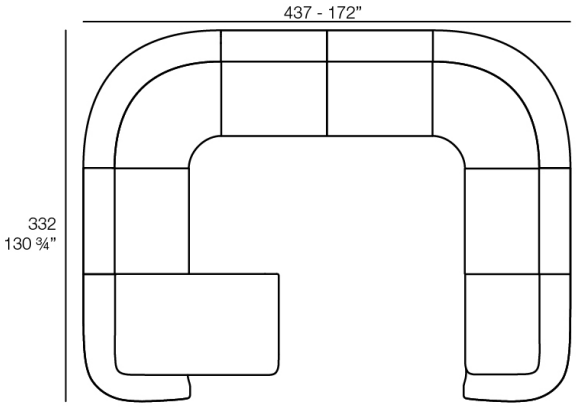

4 x 67002 Módulo Central - Sectional Sofa Central
1 x 67001 Módulo Brazo Izquierdo - Sectional Sofa Arm Left
2 x 67015 Módulo Esquina - Sectional Sofa Corner
1 x 67016 Módulo Chaiselonge Derecho - Sectional Sofa Chaiselonge Right

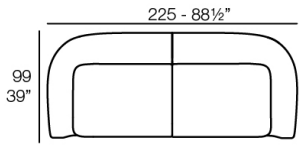

1 x 67001 Módulo Brazo Izquierdo - Sectional Sofa Arm Left
1 x 67003 Módulo Brazo Derecho - Sectional Sofa Arm Right

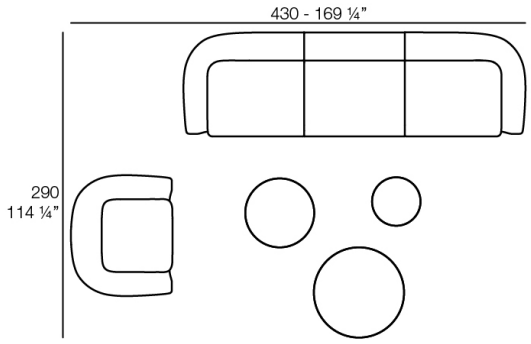

1 x 67002 Módulo Central - Sectional Sofa Central
1 x 67001 Módulo Brazo Izquierdo - Sectional Sofa Arm Left
1 x 67003 Módulo Brazo Derecho - Sectional Sofa Arm Right
1 x 67014 Butaca - Armchair
1 x 67006 Puff Redondo 45 - Circular Puff 45
1 x 67007 Puff Redondo 65 - Circular Puff 65
1 x 67008 Puff Redondo 85 - Circular Puff 85

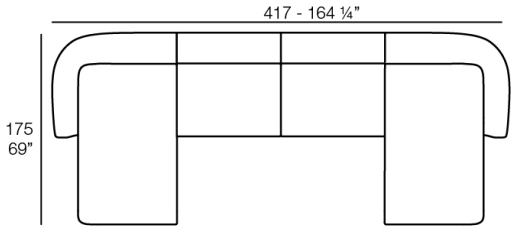

2 x 67002 Módulo Central - Sectional Sofa Central
1 x 67018 Módulo Chaiselonge Izquierdo - Sectional Sofa Chaiselonge Left
1 x 67016 Módulo Chaiselonge Derecho - Sectional Sofa Chaiselonge Right

Acabados

acabados

Polyurethane
Ref. 67008

Mobiliario fabricado en poliuretano flexible inyectado en frio. Este material posee una alta resistencia y durabilidad.

tejidos

GETARIA
Ref. 67008T


niord 10015 getaria


blue 10024 getaria


tortora 10048 getaria


brown 10050 getaria


granite 10008 getaria


ocean 10023 getaria


cream 10047 getaria


oasis 10007 getaria


garnet 10046 getaria


gray 10042 getaria


oversea 10002 getaria


iceberg 10037 getaria


gallant 10025 getaria

Group 2. Tejido premium 1005 acrilico, con una alta densidad, presente en una amplia gama de colores.

VONDOM

ZUMAIA
Ref. 67008T


white 10200 zumaia


black 10205 zumaia


green 10204 zumaia


blue 10203 zumaia


garnet 10202 zumaia


cream 10201 zumaia

Group 2. Tejido elegante 100% acrilico, con un rizo suave, agradable al tacto y una combinacion de colores distintiva.

SUANCES
Ref. 67008T


olive 10317 suances


jade 10309 suances


ocean 10311 suances


white 10300 suances


cream 10303 suances


brown 10308 suances


green 10310 suances


tortora 10302 suances


peach 10316 suances


garnet 10307 suances


black 10315 suances


clay 10306 suances


anthracite 10314 suances


mustard 10305 suances


gray 10313 suances





blue 10312 suances camel 10304 suances

Group 2. Tejido de rizo, destaca por su calidez y suavidad, con colores combinados que añaden produndidad y elegancia.

RIBADEO
Ref. 67008T


ocean 10331 ribadeo


ecru 10321 ribadeo


mint 10337 ribadeo


brown 10328 ribadeo


white 10320 ribadeo


olive 10336 ribadeo


clay 10326 ribadeo


green 10330 ribadeo


peach 10335 ribadeo


mustard 10325 ribadeo


anthracite 10334 ribadeo


camel 10324 ribadeo


gray 10333 ribadeo


cream 10323 ribadeo


blue 10332 ribadeo


tortora 10322 ribadeo

Group 2. Suave tejido que presenta hilos jaspeados de diferentes grosores que crean una textura rica y visualmente interesante.Su apariencia de lino añade un toque de estilo natural.

LOURO
Ref. 67008T


green 10350 louro


blue 10352 louro


cream 10343 louro


jade 10349 louro


ocean 10351 louro


tortora 10342 louro


brown 10348 louro


olive 10356 louro


peach 10355 louro


garnet 10347 louro


anthracite 10354 louro


clay 10346 louro


gray 10353 louro


camel 10344 louro

Group 2. Tejido suave y versatil que presenta un color neutro de base que facilita su integracion con diversos colores y tejidos.

VONDOM

Ambients







