# Serra modulo esquina

## por Jean-Marie Massaud

VONDOM

# Info

## Descripción

Peso: 25 Kg

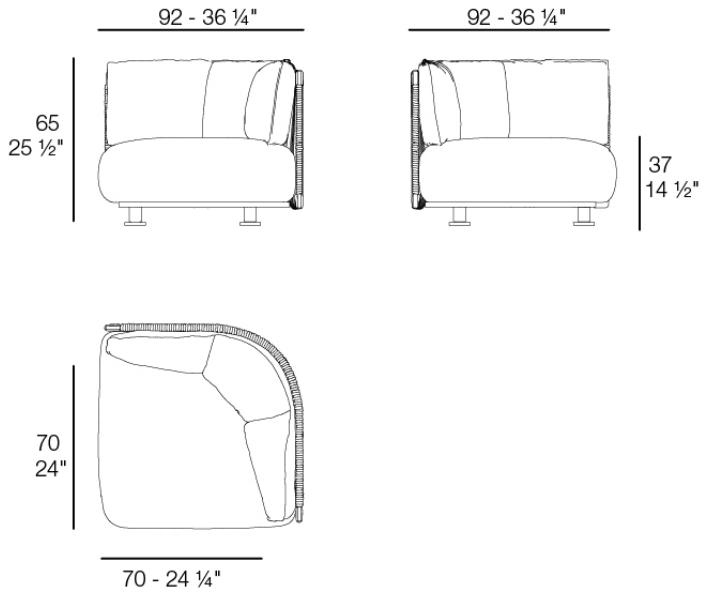


Serra Esquina
Serra Sectional Sofa Corner
Ref. 70205

# Acabados

## acabados

Aluminium
Ref. 70205



ecru

Perfil de aluminio en acabado lacado.

# Ambients











