Gatsby base ø35x50cm s50

por Ramón Esteve

La colección Gatsby de Vondom, diseñada por Ramón Esteve, evoca la elegancia y el glamour del Art Déco, recordándonos los locos años veinte. Inspirada en la bonanza, las fiestas y los excesos de esa época, Gatsby combina un diseño intrincado con una simplicidad extraordinaria, reflejando el sueño americano.

VONDOM

Info

Descripción

Peso: 3.2 Kg

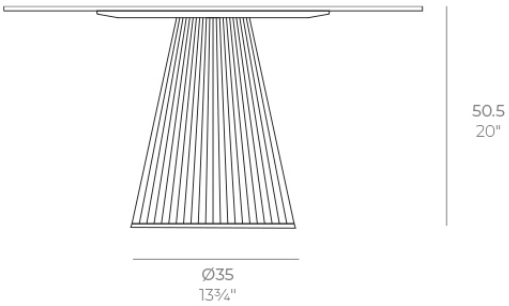

GATSBY Mesa Base Redonda Ø35x50.5cm S50
GATSBY Round Base Table Ø35x50.5cm S50
ref. 54449

TABLE TOP - SOBRE

Ø79 cm
Ø31"

Ø89 cm
Ø35"

Ø100 cm
Ø39¼"

VONDOM

Acabados

acabados

BASIC
Ref. 54449

Resina de polietileno acabado mate.

VONDOM
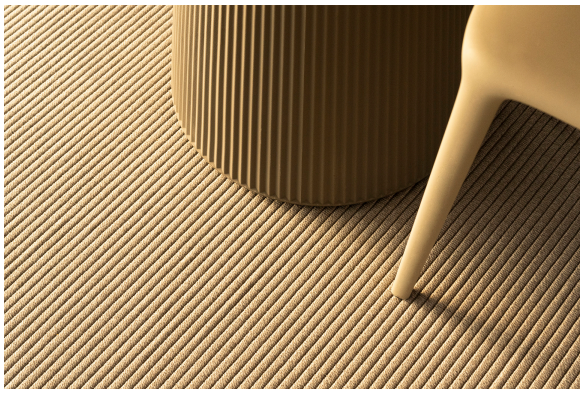
Ambients